LÆNSEPUMPE

Monter en sikring på den røde positive (+) ledning.

Sørg for, at alle ledningstilslutninger befinder sig over det højest mulige vandniveau.

Driftsspænding: 12 V

Sikring: 2,5 A

500 GPH

Kode	A	B	C	D
30670	60	90	20	15
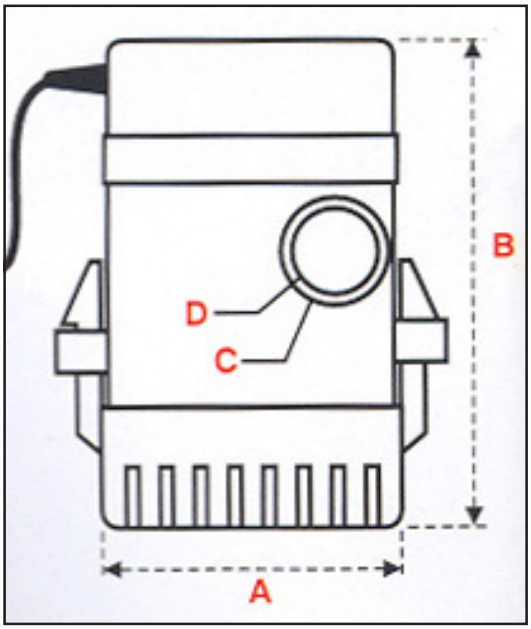
Dimensioner er angivet i mm