

V. Brøndum

GHIBLI AS27P

11-2024

V. BRØNDUM A/S	Reservedelsliste Spare Parts List Ersatzteilliste	AS 27P

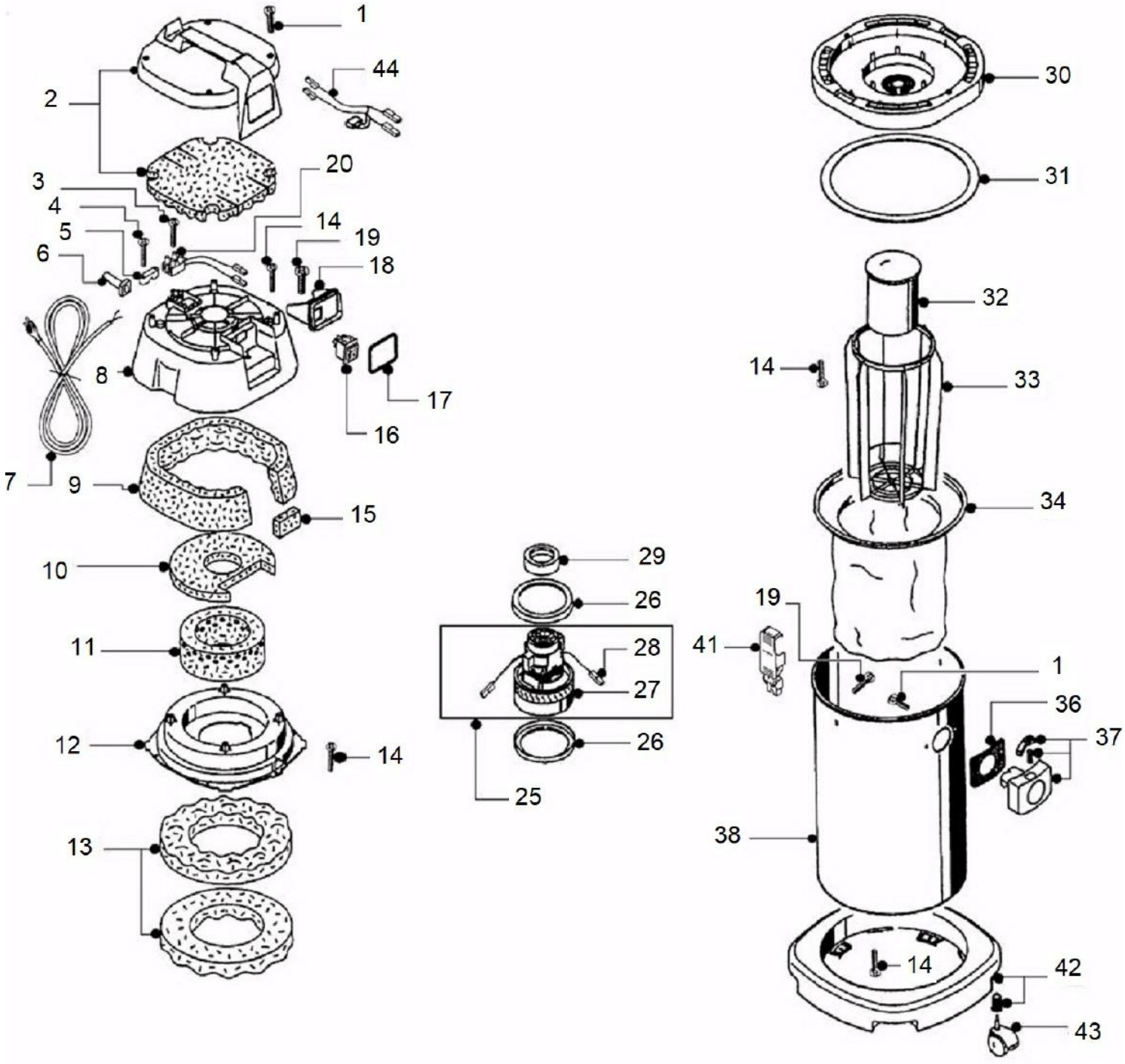

11-2024

V. BRØNDUM A/S	Reservedelsliste Spare Parts List Ersatzteilliste		AS 27P
POS.	**BESKRIVELSE**	**DESCRIPTION**	**V.B TECH NO**	**VARE/ITEM NO.**
1	Skrue 5 x 25mm TX25			81.97.1510
2	Topdæksel med skum, grå			81.89.3640
3	Skrue 3x20mm			88.00.1351
4	Skrue 3x16mm			81.97.0091
5	Kabelaflastning			81.75.0060
6	Kabelindføring			81.75.0080
7	Kabel 2x1mm² 7,4m			81.75.0120
8	Motoroverdel, gul			81.89.3650
9	Lyddæmperskum			81.93.3700
10	Lyddæmperskum			81.93.3720
11	Lyddæmperskum			81.93.3730
12	Luftledeplade			81.89.3660
13	Lyddæmperskum			81.93.3740
14	Skrue 5x16mm 30° PH			81.97.0040
15	Lyddæmperskum			81.93.3710
16	Kontakt			81.75.0110
17	Pakning for afbryderhus			81.95.3770
18	Afbryderhus for 1 kontakt			81.89.376A
19	Skrue 4,8x13mm			83.97.0040
20	Klemrække			81.75.0129
25				
26	Motorpakning			81.95.0610
27	Motor A-40 1000W			84.72.0700
28	Ledninger for motor A-40			81.75.3999
29	Motorpakning			81.95.3790
30	Motorunderdel, grå			81.89.3670
31	Beholderpakning			81.95.0220
32	Flydeventil			85.69.064A
33	Filtergitter 281mm			81.69.065B
34	Std.filter med ring			84.67.1027
36	Pakning for kobling			81.95.2710
37	Beholderkobling			81.81.3800
38	Beholder plast kompl. *			81.77.2762
41	Beholderclips			81.91.3422
42	Hjulstel incl bøsninger, gult			81.83.3680
43	Drejehjul Ø50mm			81.87.3820
44	Kondensator			81.75.0070
44	Ledninger med stik 40cm			81.75.3750
*	Beholder stål kompl.			81.79.2761
				11-2024

V. BRØNDUM A/S	Reservedelsliste Spare Parts List Ersatzteilliste	AS 27P

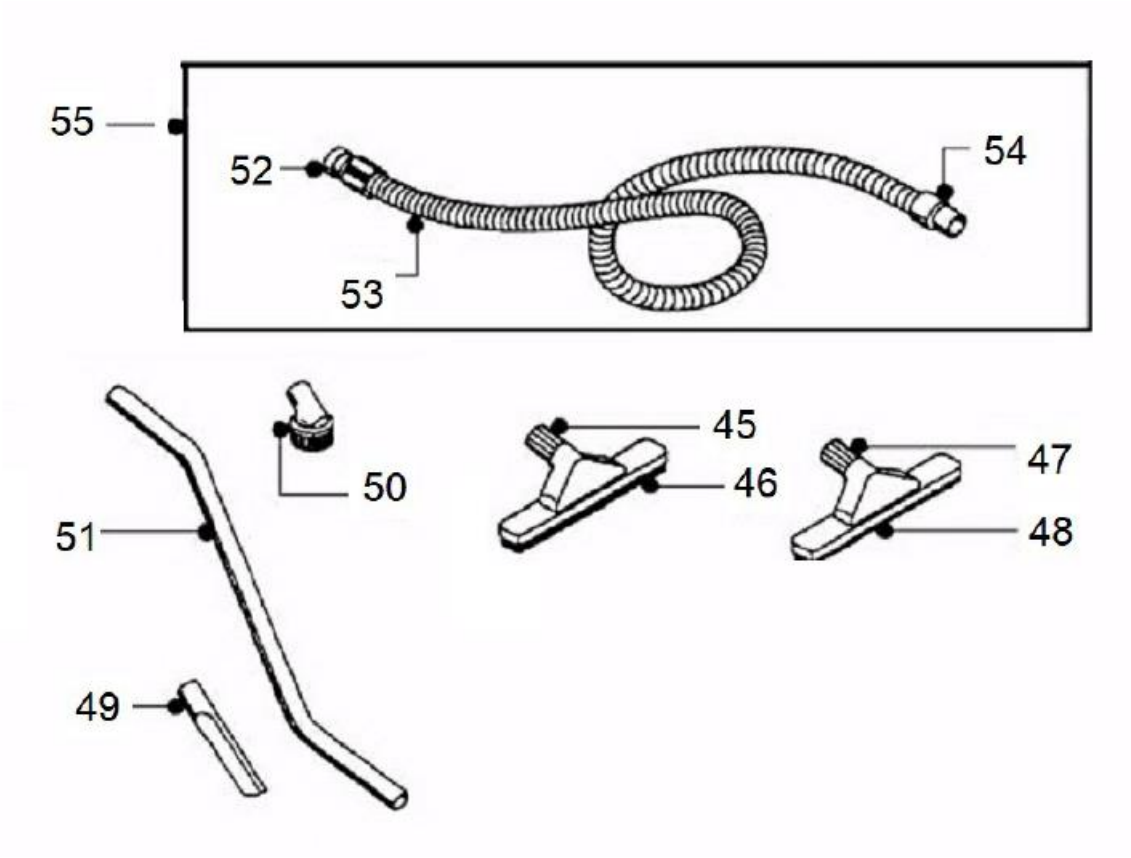

V. BRØNDUM A/S	Reservedelsliste Spare Parts List Ersatzteilliste		AS 27P
POS.	**BESKRIVELSE**	**DESCRIPTION**	**V.B TECH NO**	**VARE/ITEM NO.**
45	Børstemundstykke			80.38.4000
46	Børsteliste			81.46.2510
47	Vandmundstykke			80.38.4001
48	Gummiliste for 80.38.4001			81.46.2540
49	Fugemundstykke			80.34.4000
50	Rund børste			80.34.4001
51	Teleskop S-rør, kompl.			80.52.4025
52	Beholderstuds			81.56.3800
53	Slange, metermål			84.54.3800
54	Tilbehørsstuds			81.56.3802
55	2,5 m slange med studse			84.54.3801
*	Kompl. 40mm Industrisæt			80.33.4020

V. BRØNDUM A/S
Sadolinsvej 14-16
DK - 8600 Silkeborg
Tel. 8682 4366

www.broendum.com

V@broendum.com