V. BRØNDUM A/S

Reservedelskatalog
Spare Parts List
Ersatzteilliste

RONDA 350

V. BRØNDUM A/S	Reservedelsliste - Motortop Spare Parts List - Motor Top Ersatzteilliste - Motorkopf	RONDA 350

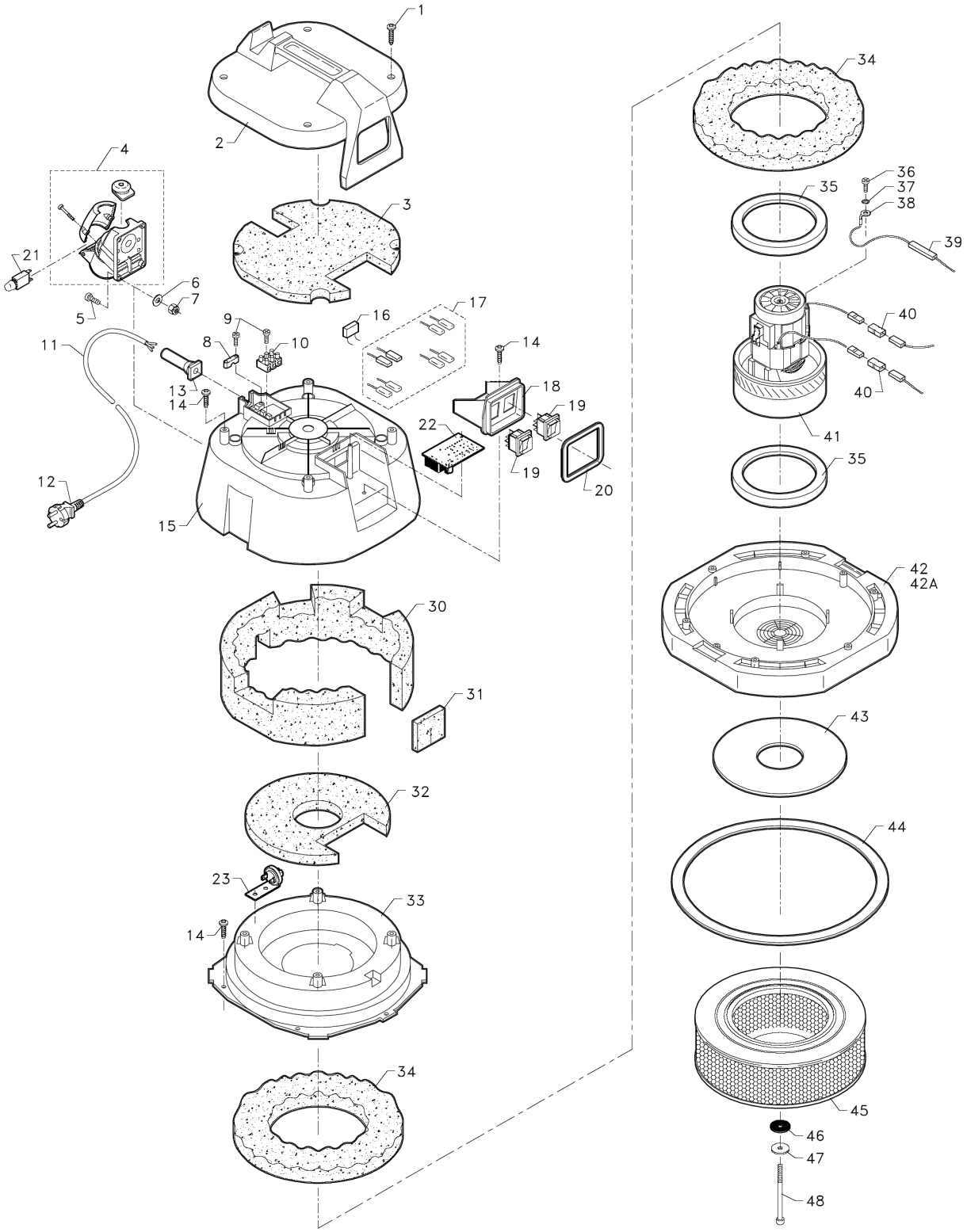

V. BRØNDUM A/S	Reservedelsliste - Motortop Spare Parts List - Motor Top Ersatzteilliste - Motorkopf	RONDA 350

Pos.	Beskrivelse	Description	Bezeichnung	Varenr. Itemno.
1	Skrue	Screw	Schraube	81971510
2	Topdæksel	Top cover	Kopfdeckel	81893640
3	Dæmperskum	Muffling foam	Schalldämpferschaum	81933690
4	CEE-stikdåse 2P	CEE plug box 2P	CEE Steckdose 2P	83754530
5	M5*16 skrue	M5*16 screw	M5*16 Schraube	83974310
6	Rustfri skive	Rust-resistant disk	Rostfreie Scheibe	81970771
7	M5 låsemøtrik	M5 self-locking nut	selbstsichernde Mutter	8397024B
8	Aftastningsklemme	Relief clamp	Entlastungsklemme	81750060
9	Skrue 2.9*19	Screw 2.9*19	Schraube 2.9*19	81970030
10	Klemrække	Terminal strip	Klemmleiste	81750041
11	Ledning med Schuco stik	Cable with Schuco plug	Kabel mit Schuco Stecker	81750010
	Ledning med DK stikprop	Cable with DK plug	Kabel mit DK Stecker	81750011
12	DK hanstik	DK plug	DK Stecker	85750002
13	Kabelindføring	Cable entry	Kabeleinführung	81750080
14	Skrue	Screw	Schraube	81970140
15	Gul motoroverdel	Yellow motor top section	Gelber Motoroberteil	8189365G
16	Kondensator	Condenser	Kondensator	81750070
17	Ledningsnet RONDA 350	Line system RONDA 350	Leitungsnetz RONDA 350	81753998
18	Afbryderhus	Contact box	Schaltergehäuse	81893760
19	Kontakt med lys	Switch with light	Kontakt mit Licht	85754560
20	Pakning	Washer	Dichtung	81953770
21	Termosikring	Thermal fuse	Termosicherung	83750031
22	Elektronikplade (tilbehør)	Vacumatic (accessory)	Vacumatic (Zubehör)	83754180
23	Vakuumføler (tilbehør)	Vacuum detector (accessory)	Vakuumfühler (Zubehör)	81750005
30	Lyddæmperskum	Muffling foam	Schalldämpferschaum	81933700
31	Lyddæmperskum	Muffling foam	Schalldämpferschaum	81933710
32	Lyddæmperskum	Muffling foam	Schalldämpferschaum	81933720
33	Luftledeplade	Air baffle	Luftleitblech	81893660
34	Lyddæmperskum	Muffling foam	Schalldämpferschaum	81933740
35	Motorpakning	Motor washer	Motordichtung	81950610
36	Maskinskrue	Machine screw	Maschinenschraube	83970024
37	Sikringsskive	Lock washer	Sicherungsscheibe	83970032
38	Ringkabelsko	Ring cable shoe	Ringkabelschuh	81750017
39	Dobbelt fladstik	Double flat plug	Doppelflachstecker	83960330
40	Samlestik	Plug	Stecker	83754580
41	Motor	Motor	Motor	84723370
42	Grå motorunderdel	Grey motor bottom section	Grauer Motorunterteil	81893672
42A	Grå motorunderdel mod. V	Grey motor bottom section V	Grauer Motorunterteil V	8189367C
43	Selvklæbende plade	Self-adhesive disk	Selbstklebeplatte	83894180
44	Beholderpakning	Container washer	Behälterdichtung	81950220
45	Vaskbart filter	Washable filter	Waschbares Filter	84675011
46	Gummiskive	Rubber washer	Gummischeibe	8197099A
47	Skive	Washer	Scheibe	81971001
48	Unbrakoskrue	Allen screw	Innensechskantschraube	8397421E

V. BRØNDUM A/S	Reservedelsliste - Beholderdel Spare Parts List - Container Part Ersatzteilliste - Behälterteil	RONDA 350

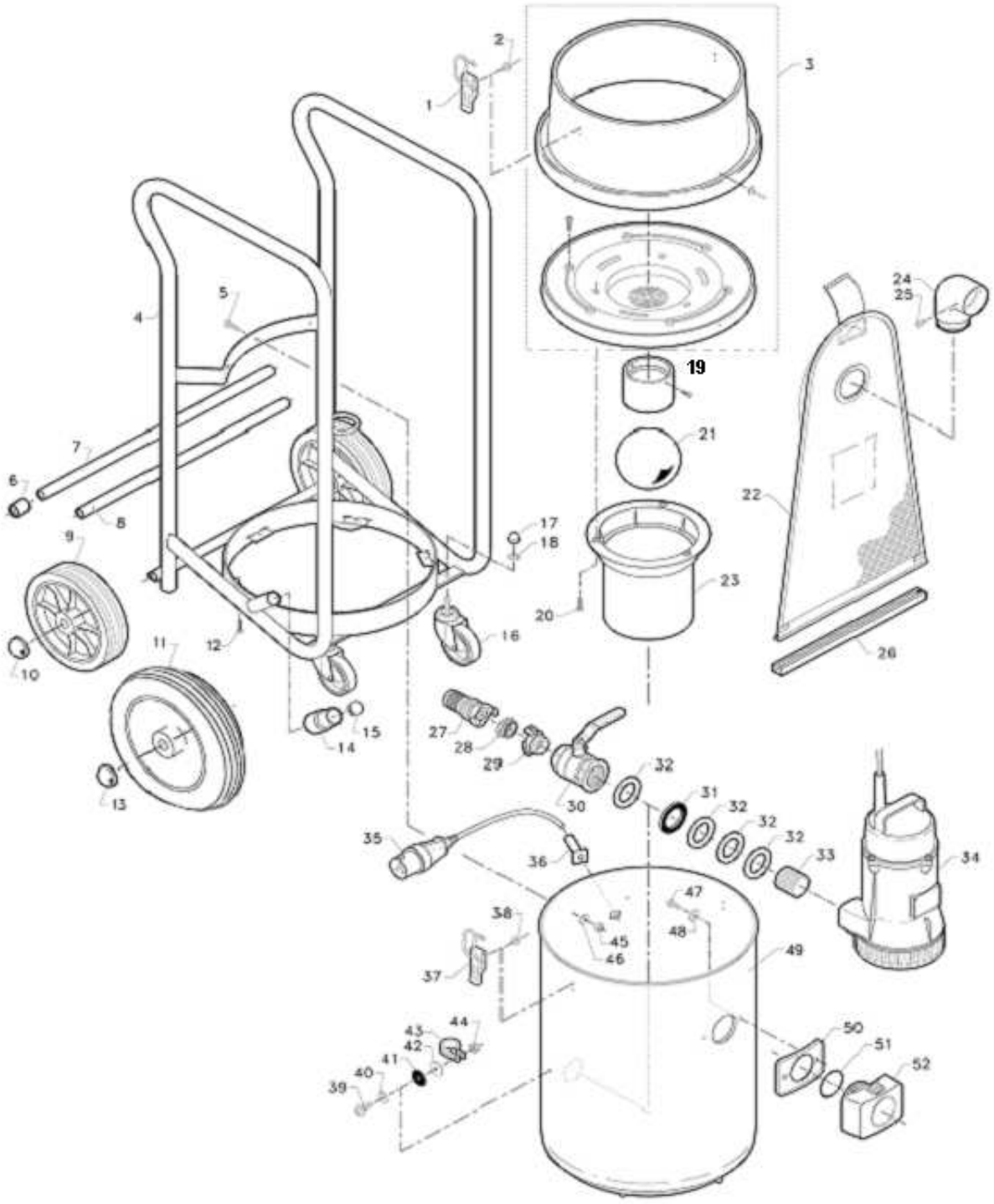

V. BRØNDUM A/S	Reservedelsliste - Beholderdel Spare Parts List - Container Part Ersatzteilliste - Behälterteil	RONDA 350

Pos.	Beskrivelse	Description	Bezeichnung	Varenr. Itemno.
1	Beholderclips	Container clip	Behälterklammer	8191342A
2	Popnitte	Pop rivet	Pop-Niet	81970430
3	Adapterring - samlet	Adapter ring - assembled	Adapterring - gesammelt	81890015
4	Rammestativ	Trolley frame	Rahmengestell	83850014
5	Maskinskrue	Machine screw	Maschinenschraube	83974310
6	Afstandsbøsning	Distance bush	Abstandsbuchse	83850020
7	Aksel for gummihjul	Axle for rubber wheel	Achse für Gummirad	83850019
8	Aksel for plasthjul	Axle for plastic wheel	Achse für Plastrad	83850018
9	Plasthjul Ø250 mm	Plastic wheel Ø250 mm	Plastikrad Ø250 mm	81875070
	Plasthjul Ø200 mm	Plastic wheel Ø200 mm	Plastikrad Ø200 mm	81871180
10	Hjulkapsel for hjul Ø250	Wheel cap for wheel Ø250	Zierdeckel für Rad Ø250	81855080
	Hjulkapsel for hjul Ø200	Wheel cap for wheel Ø200	Zierdeckel für Rad Ø200	83854490
11	Gummihjul	Rubber wheel	Gummirad	83870005
12	Skrue	Screw	Schraube	81971510
13	Hjulkapsel	Wheel cap	Zierdeckel	81855080
14	Plaststuds	Plastic connection piece	Kunststoffstutzen	85562502
15	Rørben	Plug	Stöpsel	83975215
16	Hjul	Wheel	Drehrolle	8187104C
17	Topmøtrik	Cap nut	Hutmutter	81971030
18	Fjederskive	Spring washer	Federscheibe	83970019
19	Ventilsæde	Valveseat	Ventil sitz	83960178
20	Pladeskrue	Sheet-metal screw	Blechschraube	81970012
21	Rød flydeventil	Red float valve	Rotes Schwimmerventil	85690640
22+26	Væske/grovfilter komplet	Liquid/coarse filter complete	Flüssigkeit/Grobfilter komplett	84674029
23	Flydeventilhus	Float valve housing	Schwimmerventilkammer	81890034
24	Vinkelstuds	Angle connection	Winkelstutzen	8389427A
25	Skrue	Screw	Schraube	81970590
26	Bundskinne	Bottom rail	Bodenschiene	85990001
27	GEKA kobling	GEKA coupling	GEKA Kupplung	85950015
28	Gummipakning	Rubber gasket	Gummipackung	85950001
29	Kobling med udv. Gevind	Coupling with male thread	Kupplung mit Aussengewinde	85954791
30	Kuglehane	Ball valve	Kugelhahn	83960368
31	Gummipakning	Rubber gasket	Gummidichtung	85950039
32	Skive	Washer	Scheibe	83974721
33	Nippelrør	Nipple pipe	Nippelrohr	85950038
34	Dykpumpe	Submersible pump	Tauchpumpe	80310047
35	CEE 16 A hanstik	CEE 16 A plug	CEE 16 A Stecker	85750008
36	Kabelindføring	Cable entry	Kabeleinführung	81750080
37	Beholderclips	Container clip	Behälterklammer	8191342A
38	Popnitte	Pop rivet	Pop-Niet	81970430
39	Skrue	Screw	Schraube	83974860
40	Skive	Washer	Scheibe	81970008
41	Gummiskive	Rubber washer	Gummischeibe	8197099A
42	Skive	Washer	Scheibe	81971001
43	Gummiklamme	Rubber clip	Gummiklammer	83974780
44	Møtrik	Nut	Mutter	8397050A
45	Møtrik	Nut	Mutter	8397024B
46	Skive	Washer	Scheibe	81970771
47	Skrue	Screw	Schraube	81970011
48	Skive	Washer	Scheibe	81970771
49	Plastbeholder	Plastic container	Kunststoffbehälter	81773433
50	Pakning	Seal	Dichtung	81952710
51	O-ring	O-ring	O-Ring	83954260
52	Beholderkobling	Container coupling	Behälterkupplung	8181380A

Bestilling / Ordering / Bestellung

Reservedelsbestilling

Reservedele kan bestilles hos:

V. BRØNDUM A/S
Sadolinsvej 14-16
DK - 8600 Silkeborg

Ordretlf.: 8682 4366
Ordrefax: 8680 3363
E-mail: v@broendum.com

Reservedele ekspederes fra dag til dag. Ordrer indtelefoneret eller sendt pr. telefax senest kl. 14.30 sendes samme dag.

Telefonekspedition

Mandag - torsdag: 08.00-16.00
Fredag: 08.00-15.30

Afhentning af reservedele

Ringes besked senest 2 timer i forvejen garanteres afhentningsklare reservedele. Oplys venligst rekvisitionsnummer og kundenavn.

Reparationsservice

Maks. 48 timers service fra accept af tilbud.
Oplys venligst navn på kontaktperson.

Returvarer

Accepteres alene på baggrund af forudindgået aftale og ved medsendelse af fakturakopi.

Ordering Spare Parts

Spare parts can be ordered from:

V. BRØNDUM A/S
Sadolinsvej 14-16
DK - 8600 Silkeborg

Telephone: 8682 4366
Fax: 8680 3363
E-mail: v@broendum.com

Spare parts are delivered on a day-to-day basis. Orders received by telephone or fax before 2.30 p.m. will be sent the same day.

Office Hours

Mon. - Thurs.: 8 a.m. -4 p.m.
Friday : 8 a.m .-3.30 p.m.

Collection of Spare Parts

If you telephone at least 2 hours in advance, you are guaranteed spare parts ready for collection. Please give the requisition number and the customer name.

Repair Service

Maximum 48 hours' service from acceptance of offer.
Please give the name of the contact person.

Returned Goods

Goods may not be returned without prior agreement. A copy of the invoice must accompany the goods.

Ersatzteilbestellung

Kontakten Sie bitte:

V. BRØNDUM A/S
Sadolinsvej 14-16
DK - 8600 Silkeborg

Tel. 8682 4366
Telefax 8680 3363
E-Mail: v@broendum.com

Telefonisch oder per Telefax spätestens bis 14.30 Uhr abgegebene Bestellungen werden am gleichen Tag abgeschickt.

Telefonische Bedienung

Montag - Donnerstag: 08.00-16.00 Uhr
Freitag: 08.00-15.30 Uhr

Abholung von Waren

Rufen Sie 2 Stunden vorher an, garantieren wir Ihnen „abholbereite" Waren. Bitte geben Sie die Nummer des Anforderers sowie den Kundennamen an, falls Ihr Kunde die Ware selbst bei uns abholt.

Reparaturservice

Max. 48 Stunden Service (ab Abnahme des Angebotes). Bitte geben Sie eine Kontaktperson an.

Rückwaren

Werden nur nach vorheriger Vereinbarung und nur bei mitgeschickter Rechnungskopie akzeptiert.