Model 70228

Brugsanvisning
Bruksanvisning
Bruksanvisning
Käyttöohje
Instruction manual
Gebrauchsanweisung
Podręcznik użytkownika
Kasutusjuhend

DK
NO
SE
FI
GB
DE
PL
ET

DK

FRUGTPRESSE

Brug

Frugtpressen kan bruges til at lave juice og cider af bær og frugt. Bemærk! Mas frugten, før du kommer den i frugtpressen og begynder at anvende denne. Anvend presseklæde (fås som ekstratilbehør), så de pressede frugter ikke presses ud gennem presserammen.

Tekniske data

Betjening	Skruepresse
Materiale	Stål og træ
Beholderkapacitet i liter	18
Mål	Ø 370 x 700 mm
Vægt (ca.)	13,5 kg

Saftpose medfølger.

Dele

1+2 Stativ og saftopsamlingsbeholder
3 Presseramme
4 Træplade
5 Tværstang af træ
6 Presseplade
7 Skrue
8 Forbindelsesstang

Sikkerhedsforanstaltninger

- Fastgør benene til gulvet, før du begynder at presse.
- Ræk ikke hænderne ind i pressen, mens drevhjulet drejer.

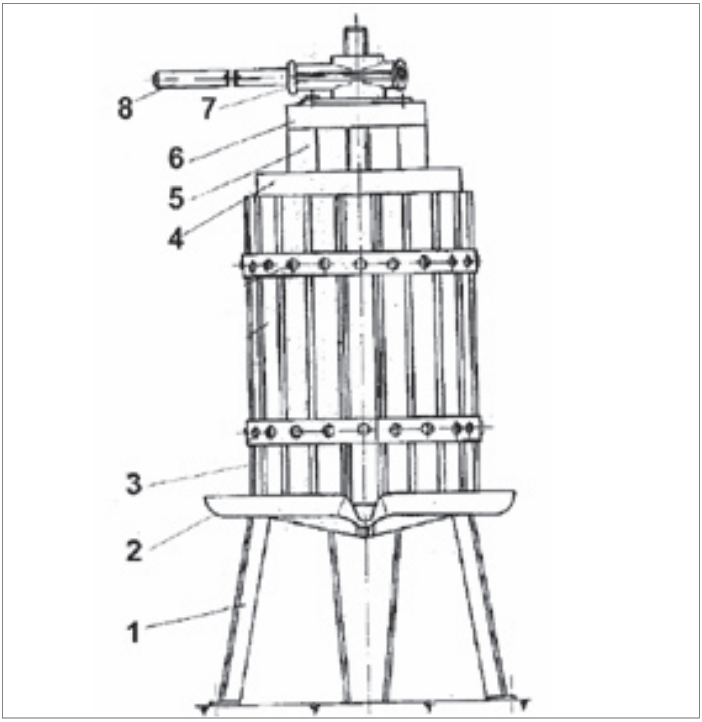

- Forbindelsesstangen må ikke forlænges.
- Vigtigt! Fastgør frugtpressen til gulvet for at undgå, at den skrider eller vælter.
- Hold arbejdsområdet rent. Risiko for at skride!

Presning

1. Læg et egnet presseklæde ind i rammen (fås som ekstratilbehør).
2. Fyld pressen med kværnede frugter, og sørg for, at presseklædet omslutter frugterne helt.
3. Læg pressepladen oven på den fyldte presseramme.
4. Læg tværstængerne af træ oven på pressepladen. Ekstra tværstænger kan fås som ekstratilbehør.
5. Drej møtrikken med hånden.
6. Pres drevakslen gennem møtrikåbningen.
7. Skrue møtrikken fast, så du kan begynde at presse frugterne.
8. Hvis spindelen når helt ned til presserammen, og det er nødvendigt at øge trykket, skal skruen løsnes, og frugterne skal fyldes i igen, eller der skal anvendes ekstra tværstænger.

Vedligeholdelse

- Når du er færdig, skal delene vaskes i varmt vand. Opbevar frugtpressen i et tørt rum, så presserammens træ kan tørre ordentligt.
- Hvis frugtpressen ikke har været brugt i længere tid, skal lejer og metaloverfladen smøres med madolie.

Oversigt over dele

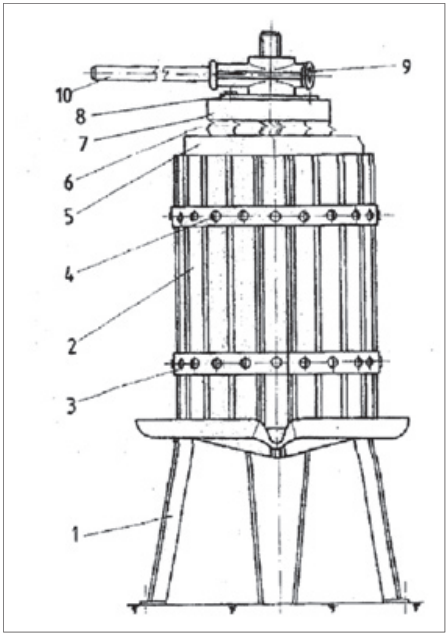

Liste over dele

Beskrivelse	Position
Stativ og saftopsamlingsbeholder	1
Presseramme	2
Metalring	3
Træskrue	4
½ træplade	5
Tværstænger	6
Presseplade	7
Monteringsplade	8
Møtrik	9
Forbindelsesstang	10

Servicecenter

Bemærk: Produktets modelnummer skal altid oplyses i forbindelse med din henvendelse.

Modelnummeret fremgår af forsiden på denne brugsanvisning og af produktets typeskilt.

Når det gælder:

- Reklamationer
- Reservedele
- Returvarer
- Garantivarer
- Åbent hverdage fra 07.00 til 17.00 (fredag til kl. 15.30)
- Tlf: +45 76 62 11 10
- Fax: +45 76 62 11 27
- E-mail: service@hpv.dk

Fremstillet i P.R.C.
6724
Importør:
HP SCHOU
DK-6000 Kolding
Danmark

© 2012 HP SCHOU
Alle rettigheder forbeholdes. Indholdet i denne vejledning må ikke gengives, hverken helt eller delvist, på nogen måde ved hjælp af elektroniske eller mekaniske hjælpemidler, f.eks. fotokopiering eller optagelse, oversættes eller gemmes i et informationslagrings- og -hentningssystem uden skriftlig tilladelse fra HP SCHOU.

Miljøoplysninger

HP SCHOU tilstræber at producere miljøvenlige elektriske og elektroniske produkter, ligesom vi ønsker at medvirke til en sikker bortskaffelse af affaldsstoffer, som kan være skadelige for miljøet.

Et sundt miljø er betydningsfuldt for os alle, og vi har derfor sat os som mål at overholde kravene i EU's initiativer på dette område, så vi sikrer en forsvarlig indsamling, behandling, genindvinding og bortanskaffelse af elektronisk udstyr, der ellers kan være skadeligt for miljøet. Dette indebærer også, at vores produkter ikke indeholder nogen af følgende kemikalier og stoffer:

- Bly
- Kviksølv
- Cadmium
- Hexavalent krom
- PBB (polybromerede biphenyler) (flammehæmmer)
- PBDE (polybromerede diphenylethere) (flammehæmmer)

HP SCHOU er stolte over at støtte EU's miljøinitiativer for at bidrage til et renere miljø og erklærer hermed at vores produkter overholder RoHS-direktivet (2002/95/EF).

RoHS COMPLIANT™

FRUKTPRESSE

Bruk

Fruktpressen kan brukes til å lage juice og cider av bær og frukt. Obs! Kvern frukten før du legger den i fruktpressen og tar den i bruk. Bruk presseklede (fås som ekstrautstyr) slik at frukten som presses ikke presses ut gjennom presserammen.

Tekniske spesifikasjoner

Betjening	Skruepresse
Materiale	Stål og tre
Beholderkapasitet i liter	18
Mål	Ø 370 x 700 mm
Vekt (ca.)	13,5 kg

Saftpose inkludert.

Deler

1+2 Stativ og saftoppsamlingsbeholder
3 Presseramme
4 Treplate
5 Tverrstang i tre
6 Presseplate
7 Skrue
8 Forbindelsesstang

Sikkerhetsregler

- Fest beina til gulvet før du starter pressingen.
- Stikk ikke hendene inn i pressen mens drivhjulet dreier.

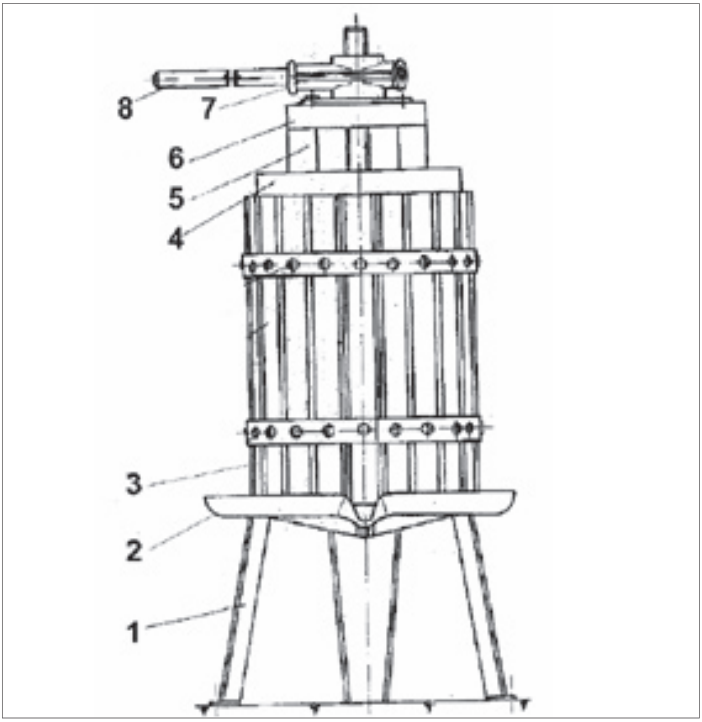

NO

- Forbindelsesstangen kan ikke forlenges.
- Viktig! Fest fruktpressen til gulvet for å unngå at den sklir eller velter.
- Hold arbeidsområdet rent. Sklifare!

Slik presser du

1. Legg et egnet presseklede inn i rammen (fås som ekstrautstyr).
2. Fyll pressen med kvernet frukt og sørg for at pressekledet dekker frukten helt.
3. Legg presseplaten oppå den fylte presserammen.
4. Legg tverrstengene i tre oppå presseplaten. Ekstra tverrstenger kan fås som tilleggsutstyr.
5. Drei mutteren med hånden.
6. Press drivakselen gjennom mutteråpningen.
7. Skru mutteren fast slik at du kan starte fruktpressingen.
8. Hvis spindelen når helt ned til presserammen og det er nødvendig å øke trykket, skal skruen løsnes og mer frukt fylles i, eller det skal brukes ekstra tverrstenger.

Vedlikehold

- Når du er ferdig, skal delene vaskes i varmt vann. Oppbevar fruktpressen i et tørt rom slik at pressrammens tre kan tørke skikkelig.
- Hvis fruktpressen ikke har vært brukt på en stund, må lagre og metalloverflaten smøres med matolje.

Oversikt over deler

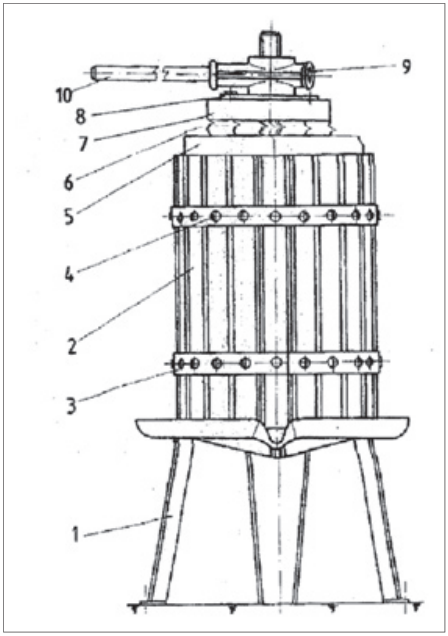

Liste over deler

Beskrivelse	Stilling
Stativ og saftoppsamlingsbeholder	1
Presseramme	2
Metallring	3
Treskrue	4
½ treplate	5
Tverrstenger	6
Presseplate	7
Monteringsplate	8
Mutter	9
Forbindelsesstang	10

Servicesenter

Merk: Ved henvendelser om produktet, skal modellnummeret alltid oppgis.

Modellnummeret står på fremsiden av denne bruksanvisningen og på produktets typeskilt.

Når det gjelder:

- Reklamasjoner
- Reservedeler
- Returvarer
- Garantivarer
- Åpent hverdager kl. 07.00-17.00 (fredag til kl. 15.30)
- Tlf.: +47 51 63 72 42
- E-post: kundeservice@osjord.no

Fremstilt i P.R.C.
6724
Importør:
HP SCHOU
DK-6000 Kolding
Danmark

© 2012 HP SCHOU
Alle rettigheter forbeholdes. Innholdet i denne bruksanvisningen må ikke gjengis, verken helt eller delvis, på noen måte ved hjelp av elektroniske eller mekaniske hjelpemidler, inkludert fotokopiering eller opptak, oversettes eller lagres i et informasjonslagrings- og informasjonshentingssystem uten skriftlig tillatelse fra HP SCHOU.

Miljøopplysninger

HP SCHOU streber etter å fremstille miljøvennlige elektriske og elektroniske produkter, og vi ønsker å medvirke til trygg behandling av avfallsstoffer som kan være skadelige for miljøet.

Et sunt miljø er betydningsfullt for alle, og vi har derfor satt oss som mål å overholde kravene i EUs initiativer på dette området, slik at vi sikrer en forsvarlig innsamling, behandling, gjenvinning og bortskaffelse av elektronisk utstyr som ellers kan være skadelig for miljøet. Det innebærer også at produktene våre ikke inneholder noen av følgende kjemikalier og stoffer:

- bly
- kvikksølv
- kadmium
- heksavalent krom
- PBB (polybromerte bifenyler) (flammehemmer)
- PBDE (polybromerte difenyletere) (flammehemmer)

HP SCHOU er stolt av å støtte EUs miljøinitiativer og bidra til et renere miljø. Vi erklærer med dette at produktene våre overholder ROHS-direktivet (2002/95/EF).

FRUKTPRESS

SE

Användning

Fruktpressen kan användas till att göra juice och cider av bär och frukt. OBS! Mosa frukten innan du lägger den i fruktpressen och börjar använda den. Använd pressduk (fås som extratilbehör) så att de pressade frukterna inte pressas ut genom pressramen.

Tekniska specifikationer

Användning	Skruvpress
Material	Stål och trä
Behållarkapacitet i liter	18
Mått	Ø 370 x 700 mm
Vikt (ca.)	13,5 kg

Saftpåse medföljer.

Delar

1+2 Stativ och saftuppsamlingsbehållare
3 Pressram
4 Träplatta
5 Tvärstång av trä
6 Pressplatta
7 Skruv
8 Länkarm

Säkerhetsföreskrifter

- Fäst benen i golvet innan du börjar pressa.
- Stoppa inte in händerna i pressen medan drivhjulet roterar.

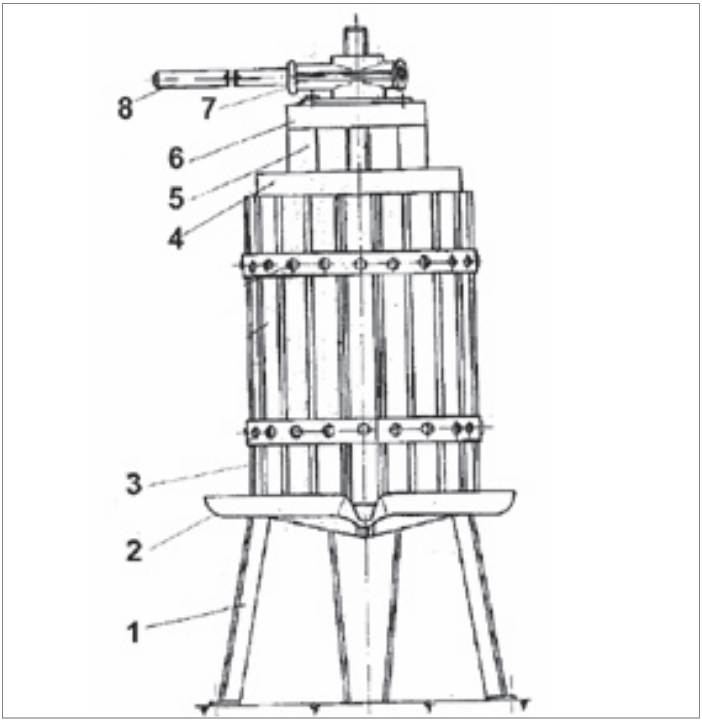

- Länkarmen får inte förlängas.
- Viktigt! Fäst fruktpressen till golvet för att undgå att den glider undan eller välter.
- Håll arbetsutrymmet rent. Risk för att halka!

Pressning

1. Lägg in lämplig pressduk i ramen (fås som extratillbehör).
2. Fyll pressen med mosad frukt och se till att pressduken omsluter frukterna helt.
3. Lägg pressplattan ovanpå den fyllda pressramen.
4. Lägg tvärstängerna av trä ovanpå pressplattan. Extra tvärstänger kan fås som tillbehör.
5. Vrid muttern med handen.
6. Pressa drivaxeln genom mutteröppningen.
7. Skruva fast muttern så att du kan börja pressa frukten.
8. Om spindeln når ända ner till pressramen och det blir nödvändigt att öka trycket, lossa skruven och lägg ner frukten igen, eller använd extra tvärstänger.

Underhåll

- Tvätta delarna i varmt vatten när du är klar. Förvara fruktpressen i ett torrt utrymme så att pressramens trä kan torka ordentligt.
- Om fruktpressen inte har använts under en längre period ska lager och metallyta smörjas med matolja.

Översikt över delar

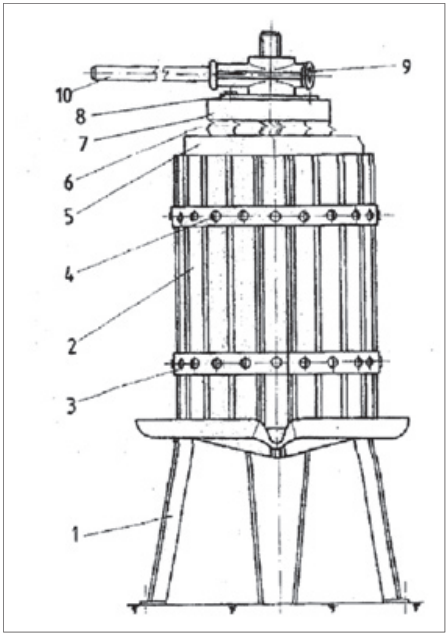

Lista över delar

Beskrivning	Läge
Stativ och saftuppsamlingsbehållare	1
Pressram	2
Metallring	3
Träskruv	4
½ träplatta	5
Tvärstänger	6
Pressplatta	7
Monteringsplatta	8
Mutter	9
Länkarm	10

SE

Servicecenter

OBS! Produktens modellnummer ska alltid uppges vid kontakt med återförsäljaren.

Modellnumret finns på framsidan i denna bruksanvisning och på produktens märkplåt.

När det gäller:

- Reklamationer
- Reservdelar
- Returvaror
- Garantivaror
- Öppet vardagar från 07.00 til 17.00 (fredag till kl. 15.30)
- Tel.: +46 (0)451 833 00
- Fax: +46 (0)451 414 00
- E-mail: service@hpverktyg.se

Tillverkad i Folkrepubliken Kina (PRC)
6724
Importör:
HP SCHOU
DK-6000 Kolding
Danmark

© 2012 HP SCHOU
Alla rättigheter förbehålles. Innehållet i denna bruksanvisning får inte på några villkor, varken i sin helhet eller delvis, återges med hjälp av elektroniska eller mekaniska hjälpmedel, t.ex. genom fotokopiering eller fotografering, ej heller översättas eller sparas i ett informationslagrings- och informationshämtningssystem, utan skriftligt medgivande från HP SCHOU.

Miljöinformation

HP SCHOU satsar på att tillverka miljövänliga elektriska och elektroniska produkter och vi vill medverka till säker hantering av avfallsämnen som kan vara skadliga för miljön.

Det är viktigt för oss alla att ha en ren miljö. Vårt företag har som målsättning att uppfylla EU-kraven på detta område så att vi säkerställer insamling, hantering, återvinning och bortskaffande av elektrisk utrustning som annars kan vara skadlig för miljön. Detta innebär även att våra produkter aldrig innehåller några av följande kemikalier eller ämnen:

- Bly
- Kvicksilver
- Kadmium
- Sexvärdigt krom
- PBB (polybromerade bifenyler) (flamskyddsmedel)
- PBDE (polybromerade difenyletrar) (flamskyddsmedel)

HP SCHOU är stolta över att kunna stödja EU:s miljöinitiativ för en renare miljö och förklarar härmed att våra produkter uppfyller RoHS-direktivet (2002/95/EG).

RoHS COMPLIANT™

HEDELMÄPURISTIN

Käyttö

Hedelmäpuristinta voidaan käyttää tuoremehujen ja siiderin valmistamiseen marjoista ja hedelmistä. Huomaa! Survo hedelmät ennen hedelmäpuristimeen asettamista ja puristimen käyttämistä. Käytä suojakangasta (lisävaruste), jotta puristetut hedelmät eivät valu kehikon yli.

Tekniset tiedot

Käyttö	Ruuvipuristin
Materiaali	Teräs ja puu
Säiliön kapasiteetti litroina	18
Mitat	Ø 370 x 700 mm
Paino (noin)	13,5 kg.

Sisältää mehupussin.

Osat

1 + 2 Jalusta ja mehusäiliö
3 Puristinkehikko
4 Puulevy
5 Puinen poikkitanko
6 Puristuslevy
7 Ruuvi
8 Jatkotanko

Turvallisuusohjeet

- Kiinnitä laitteen jalat lattiaan ennen puristamisen aloittamista.
- Käsiä ei saa työntää puristimeen, kun vetopyörä pyörii.

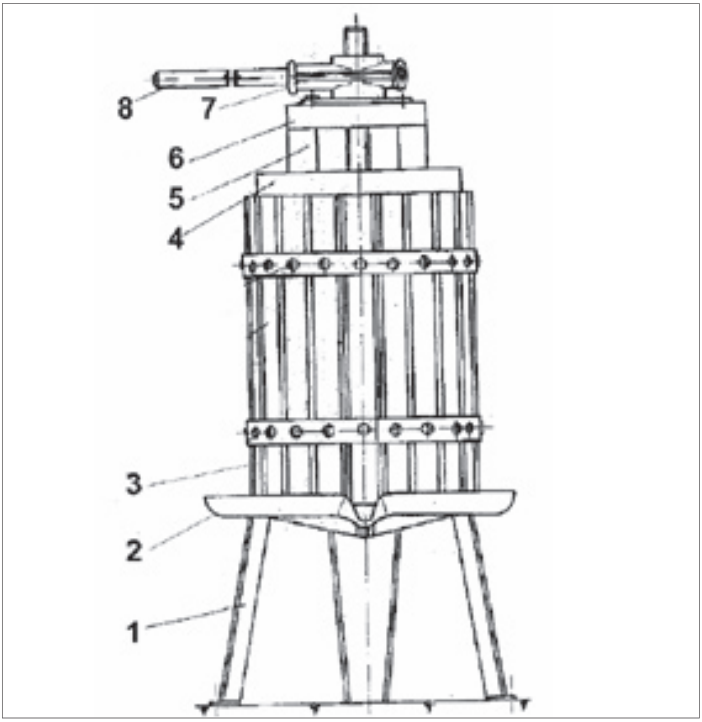

- Jatkotankoa ei saa pidentää.
- Tärkeää! Kiinnitä hedelmäpuristin lattiaan, jotta se ei liu'u eteenpäin eikä kaadu.
- Pidä työtila puhtaana. Liukumisen riski!

Puristus

1. Kiinnitä puristinkangas (lisävaruste) kehikkoon.
2. Aseta puristimeen myllyllä soseutettuja hedelmiä ja tarkista, että puristinkangas ympäröi hedelmät kokonaan.
3. Aseta puristinlevy täytetyn puristinkehikon päälle.
4. Aseta puinen poikkitanko puristinlevyn päälle. Lisäpoikkitankoja on saatavilla lisävarusteina.
5. Kierrä mutteria kädellä.
6. Työnnä vetoakseli mutterin läpi.
7. Ruuvaa mutteri kiinni, jotta voit aloittaa hedelmien puristamisen.
8. Jos akseli yltää puristinkehikon pohjaan ja puristusta on lisättävä, löysää ruuvi ja täytä kehikko uudelleen hedelmillä. Voit vaihtoehtoisesti käyttää useampia poikkitankoja.

Kunnossapito

- Pese osat lämpimällä vedellä puristamisen lopuksi. Siirrä hedelmäpuristin varastointia varten kuivaan tilaan, jossa puiset osat kuivavat kunnolla.
- Jos hedelmäpuristinta ei ole käytetty pitkään aikaan, voitele laakerit ja metallipinnat ruokaöljyllä.

Osien yleiskuvaus

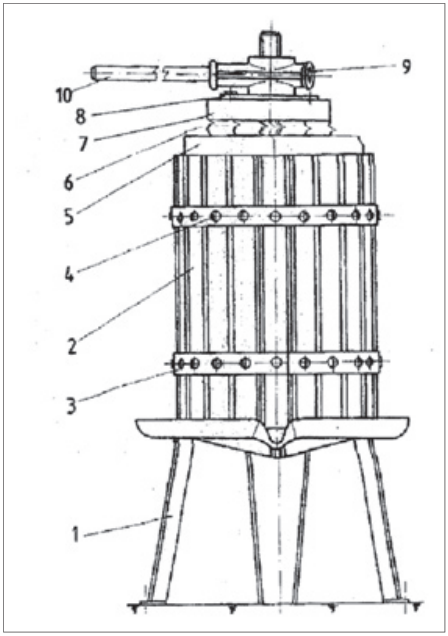

Osaluettelo

Kuvaus	Sijainti
Jalusta ja mehusäiliö	1
Puristinkehikko	2
Metallirengas	3
Puuruuvi	4
½ puulevy	5
Poikkitanko	6
Puristuslevy	7
Asennuslevy	8
Mutteri	9
Jatkotanko	10

Huoltokeskus

Huomaa: Tuotteen mallinumero on aina mainittava mahdollisessa yhteydenotossa.

Mallinumeron voi tarkistaa tämän käyttöohjeen etusivulta ja tuotteen tyyppikilvestä.

Kun asia koskee:

- Reklamaatioita
- Varaosia
- Palautuksia
- Takuuasioita
- Avoinna arkisin klo 7 –17 (Paitsi perjantaisin klo 7 –15.30)
- Puhelin: +358 (0)19-2217 000
- Faksi: +358 (0)19-2217 099
- Sähköposti: myynti@hpvfi.com

Valmistettu Kiinassa
6724
Tuoja:
HP SCHOU
DK-6000 Kolding
Tanska

© 2012 HP SCHOU
Kaikki oikeudet pidätetään. Tämän käyttöohjeen sisältöä ei saa jäljentää kokonaan eikä osittain millään tavalla sähköisesti tai mekaanisesti, esimerkiksi valokopioimalla tai -kuvaamalla, eikä kääntää eikä tallentaa tiedontallennus- ja hakujärjestelmään ilman HP SCHOUn kirjallista lupaa.

Tiedot vaarallisuudesta ympäristölle

HP SCHOU pyrkii valmistamaan ympäristöystävällisiä sähkö- ja elektroniikkatuotteita ja haluaa edistää ympäristölle vahingollisten jätteiden turvallista hävittämistä.

Terveellisellä ympäristöllä on suuri merkitys meille kaikille. Sen vuoksi olemme asettaneet tavoitteeksemme seurata tiukasti EU:n ympäristöaloitteita turvaamalla sellaisten sähkölaitteiden asianmukaisen keräyksen, käsittelyn, kierrätyksen ja hävittämisen, jotka voivat muutoin olla vahingollisia ympäristölle. Tämä tarkoittaa myös sitä, että tuotteemme eivät sisällä seuraavia kemikaaleja ja aineita:

- Lyijy
- Elohopea
- Kadmium
- Kuusiarvoinen kromi
- PBB (polybromatut bifenyylit) (palonestoaineita)
- PBDE (polybromatut difenyylieetterit) (palonestoaineita)

HP SCHOU on tukee EU:n ympäristöaloitteita puhtaamman ympäristön edistämiseksi, ja vakuutamme täten, että tuotteemme täyttävät RoHS-direktiivin (2002/95/EY) vaatimukset.

RoHS COMPLIANT™

FRUIT PRESS

GB

Use

To produce juices and cider of berries and fruits. NOTICE: Do not press before you crush the fruits. Use pressing cloth (may be obtained as an accessory!) for the pressed fruits not to be pushed out of the pressing cage.

Technical Data

Control	Screw press
Material	Steel and tree
Cage volume in litres	18
Size	Ø 370 x 700 mm
Approximate Weight	13,5 kg
Including juice bag	

Control elements

1+2 Stand and juice collecting bowl
3 Pressing cage
4 Wooden plate
5 wooden cross bar
6 Pressure plate
7 Screw
8 Connecting rod

Safety Measures

- Fix the legs to the floor before you start pressing.
- Do not reach into the press with your hand while the driving wheel is turning.

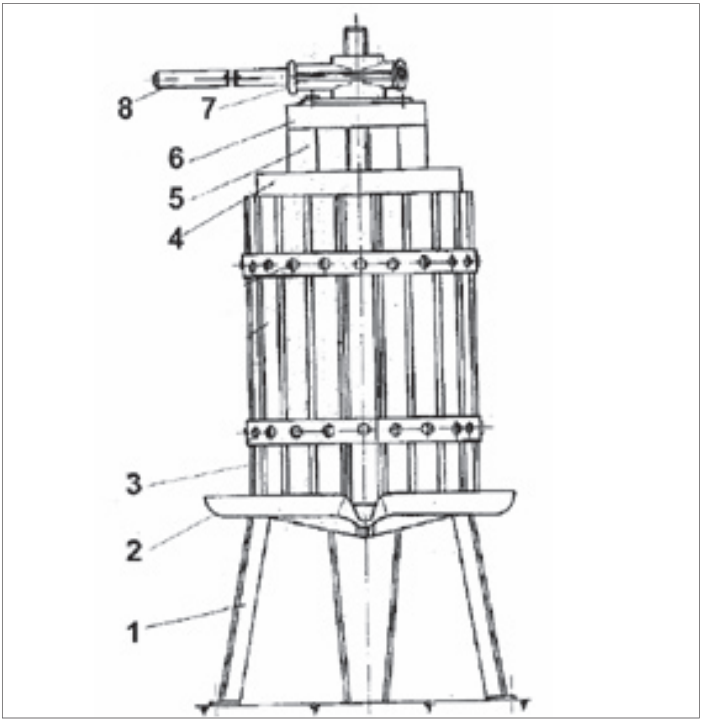

- Do not make connecting rod any longer.
- Important notice: Fix the pressure to the floor to prevent it from sliding or tilting over. .
- Keep the working area clean. Risk of slipping!

Pressing

1. Line the cage with suitable pressing cloth (may be obtained as an accessory).
2. Fill the press with crushed fruits and watch out for the fruits to be surrounded with the cloth.
3. Put the pressure plate on the filled cage.
4. Put the crossbars on the pressure plate, additional crossbars may be obtained as an accessory.
5. Screw the nut on by hand.
6. Push the driving rod in the nut treble opening.
7. Screw the nut so that pressing may be started.
8. If the spindle gets as far as to the pressing cage and the pressure is to be increased, release the screw again and re-fill the fruits or use wooden crossbars (may be obtained as accessories).

Maintenance

- Having completing the job, wash the parts with hot water. Store the press in a dry room for the pressing cage wood to dry well.
- After a longer period of standstill, grease the bearings and metal surfaces with edible oil.

Spare Parts Drawing

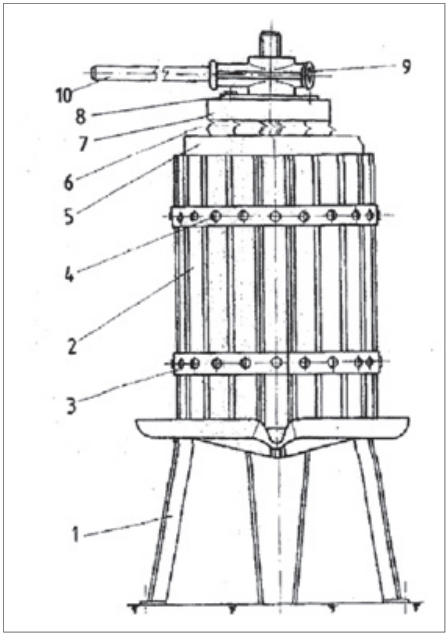

Spare parts list

Description	Position
Stand and juice-collecting bowl	1
Pressing cage	2
Metal ring	3
Wooden screw	4
½ wooden plate	5
Crossbars	6
Pressure plate	7
Fitting plate	8
Nut	9
Connecting rod	10

Service centre

Note: Please quote the product model number in connection with all inquiries.

The model number is shown on the front of this manual and on the product rating plate.

For:

- Complaints
- Replacements parts
- Returns
- Guarantee issues
- Open weekdays from 07.00 to 17.00 (Fridays until 15.30)
- E-mail: service@hpv.dk

GB

Manufactured in P.R.C.
6724
Importer:
HP SCHOU
DK-6000 Kolding
Denmark

© 2012 HP SCHOU
All rights reserved. The content of this user guide may not be reproduced in part or whole in any way, electronically or mechanically (e.g. photocopying or scanning), translated or stored in a database and retrieval system without the prior written consent of HP SCHOU.

Environmental information

HP SCHOU endeavours to manufacture environmentally friendly electrical and electronic products; we also wish to contribute to the safe disposal of waste substances which may be environmentally hazardous.

A healthy environment is important for everyone, and we haave therefore set ourselves the target of complying with the requirements in the EU's initiatives in this area, which means we guarantee the environmentally sound collection, treatment, recovery and disposal of electronic equipment which might otherwise harm the environment. This also means that our products do not contain any of the following chemicals and substances:

- Lead
- Mercury
- Cadmium
- Hexavalent chrome
- PBB (polybrominated biphenyls) (flame retardants)
- PBDE (polybrominated diphenyl ethers) (flame retardants)

HP SCHOU is proud to support the EU's environmental initiatives in order to play a part in a cleaner environment and hereby declares that our products comply with the RoHS Directive (2002/95/EC).

OBSTPRESSE

Gebrauch

Mit der Obstpresse kann man Saft oder Most aus Beeren und Früchten herstellen. Hinweis! Zermahlen Sie das Obst, bevor Sie es in die Obstpresse geben und verwenden. Verwenden Sie ein Presstuch (als Zubehör erhältlich), damit das gepresst Obst nicht durch den Pressrahmen herausgedrückt wird.

Technische Daten

Bedienung	Schraubpresse
Material	Stahl und Holz
Behälterkapazität in Liter	18
Abmessungen:	Ø 370 x 700 mm
Gewicht (ca.)	13,5 kg

Saftbeutel enthalten.

Teile

1+2 Rahmen und Saftauffangbehälter
3 Pressrahmen
4 Holzplatte
5 Querstange aus Holz
6 Pressplatte
7 Schraube
8 Verbindungsstange

Sicherheitsmaßnahmen

- Befestigen Sie die Beine am Boden, bevor Sie mit dem Pressen beginnen.
- Stecken Sie die Hände nicht in die Presse, während sich das Antriebsrad dreht.

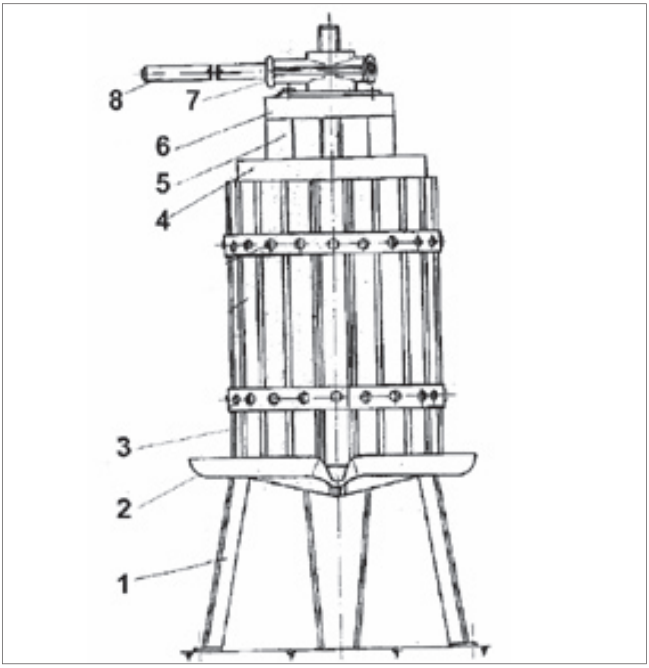

- Die Verbindungsstange darf nicht verlängert werden.
- Wichtig! Befestigen Sie die Obstpresse am Boden, um zu verhindern, dass sie rutscht oder umkippt.
- Halten Sie den Arbeitsbereich sauber. Rutschgefahr!

Pressen

1. Legen Sie ein geeignetes Presstuch in den Rahmen (als Zubehör erhältlich)
2. Füllen Sie die Presse mit zerkleinertem Obst und sorgen Sie dafür, dass das Presstuch das Obst vollständig umgibt.
3. Legen Sie die Pressplatte auf den gefüllten Pressrahmen.
4. Legen Sie die Querstangen aus Holz auf die Pressplatte. Zusätzliche Querstangen sind als Zubehör erhältlich.
5. Drehen Sie die Mutter mit der Hand.
6. Drücken Sie die Antriebswelle durch die Öffnung der Mutter.
7. Schrauben Sie die Mutter fest, und Sie können mit dem Pressen des Obsts beginnen.
8. Falls die Spindel bis zum Pressrahmen hinunter reicht und der Druck noch erhöht werden muss, muss die Schraube gelöst und wieder Obst eingefüllt werden, oder es müssen zusätzlich Querstangen verwendet werden.

Wartung

- Wenn Sie fertig sind, müssen die Teile mit heißem Wasser gewaschen werden. Bewahren Sie die Obstpresse in einem trockenen Raum auf, damit das Holz des Pressrahmens gut austrocknen kann.
- Wenn die Obstpresse längere Zeit nicht benutzt wurde, müssen die Lager und die Metalloberfläche mit Speiseöl eingeschmiert werden.

Übersicht über die Teile

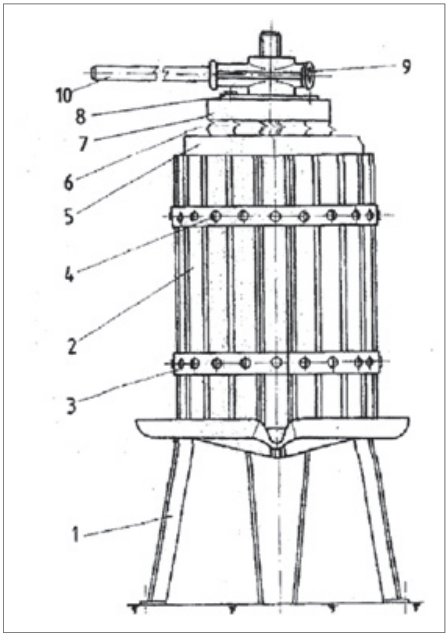

Teileliste

Beschreibung	Position
Rahmen und Saftauffangbehälter	1
Pressrahmen	2
Metallring	3
Holzschraube	4
½ Holzplatte	5
Querstangen	6
Pressplatte	7
Montageplatte	8
Mutter	9
Verbindungsstange	10

Servicecenter

Hinweis: Bei Anfragen stets die Modellnummer des Produkts angeben.

Die Modellnummer finden Sie auf der Titelseite dieser Gebrauchsanweisung und auf dem Typenschild des Produkts.

Wenn Sie uns brauchen:

- Reklamationen
- Ersatzteile
- Rücksendungen
- Garantiewaren
- Werktags von 7.00 Uhr bis 17.00 Uhr geöffnet
  (Freitag bis 15.30 Uhr)
- E-Mail: service@hpv.dk

Hergestellt in der Volksrepublik China
6724
Importeur:
HP SCHOU
DK-6000 Kolding
Dänemark

© 2012 HP SCHOU
Alle Rechte vorbehalten. Der Inhalt dieser Gebrauchsanweisung darf ohne die schriftliche Genehmigung von HP SCHOU weder ganz noch teilweise in irgendeiner Form unter Verwendung elektronischer oder mechanischer Hilfsmittel, wie zum Beispiel durch Fotokopieren oder Aufnahmen, wiedergegeben, übersetzt oder in einem Informationsspeicher und -abrufsystem gespeichert werden.

Umwelthinweise

HP SCHOU ist bestrebt, umweltfreundliche elektrische und elektronische Produkte zu produzieren; außerdem möchten wir zu der sicheren Entsorgung von Abfallstoffen, die schädlich für die Umwelt sein können, beitragen.

Eine gesunde Umwelt ist für uns alle von Bedeutung, daher haben wir es uns zum Ziel gemacht, die Anforderungen der EU-Initiativen in diesem Bereich zu erfüllen und sorgen für eine ordnungsgemäße Einsammlung, Behandlung, Rückgewinnung und Entsorgung von elektronischen Geräten, die sonst schädlich für die Umwelt sein können. Dies beinhaltet ebenfalls, dass unsere Produkte keine der folgenden Chemikalien und Stoffe enthalten:

- Blei
- Quecksilber
- Cadmium
- Hexavalentes Chrom
- PBB (polybromierte Biphenyle) (Flammhemmer)
- PBDE (polybromierte Diphenylether) (Flammhemmer)

HP SCHOU ist stolz darauf, die Umweltinitiativen der EU für eine saubere Umwelt unterstützen zu können und erklärt hiermit, dass unsere Produkte die RoHS-Richtlinie (2002/95/EG) einhalten.

RoHS COMPLIANT™

PRASA DO OWOCÓW

Sposób użycia

Do produkcji soków lub cydru z jagód i owoców. UWAGA: Nie dociskać przed rozdrobnieniem owoców. Użyć ściereczki do wyciskania (można ją nabyć jako akcesorium!), aby rozdrabniane owoce nie wydostawały się z prasy.

Dane techniczne

Sterowanie	Docisk śrubowy
Materiał	Stal i drewno
Pojemność w litrach	18
Rozmiar	Ø 370 x 700 mm
Przybliżona waga:	13,5 kg
Łącznie z torbą na owoce	

PL

Elementy sterowania

1+2 Stojak i miska na sok
3 Kratka wyciskowa
4 Drewniana płyta
5 Drewniana poprzeczka
6 Płyta dociskowa
7 Śruba
8 Trzpień

Środki bezpieczeństwa

- Przed rozpoczęciem wyciskania należy przymocować nogi urządzenia do podłoża.
- Nie sięgać do wnętrza prasy ręką w trakcie obracania koła napędowego.

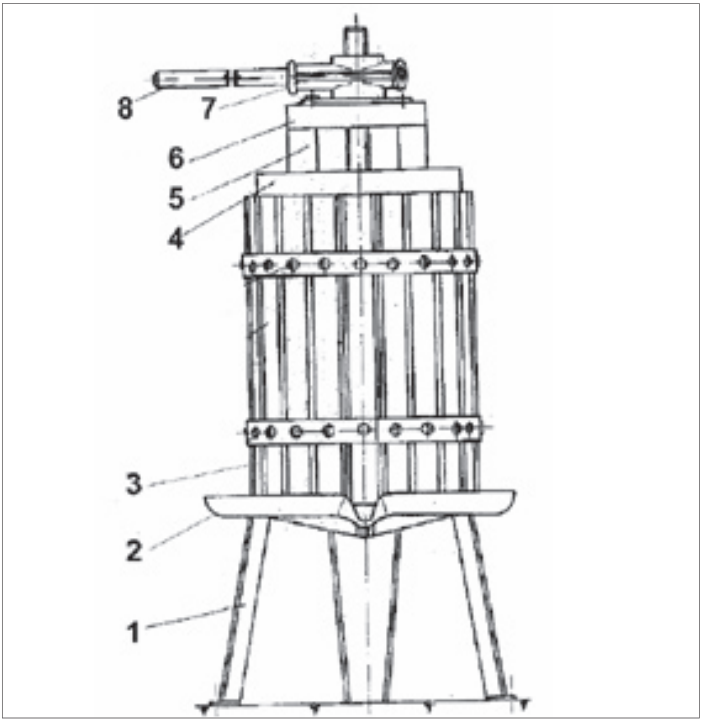

- Nie przedłużać trzpienia.
- Ważna uwaga: Przymocować prasę do podłoża w celu uniknięcia ślizgania lub przechylania.
- Utrzymywać miejsce pracy w czystości. Istnieje ryzyko poślizgnięcia się!

Wyciskanie

1. Wyścielić kratkę odpowiednią ściereczką (można ją nabyć jako akcesorium).
2. Napełnić prasę rozdrobnionymi owocami tak, aby znajdowały się w wewnątrz miejsca otoczonego ściereczką.
3. Umieścić płytę dociskową w kratce.
4. Założyć poprzeczki na płytę dociskową. Dodatkowe poprzeczki są dostępne w sprzedaży.
5. Ręcznie zakręcić nakrętkę.
6. Wepchnąć trzpień do otworu w nakrętce.
7. Dokręcać nakrętkę, aby rozpoczęło się wyciskanie.
8. Jeżeli wrzeciono dotrze w najdalszy punkt kratki i wymagane jest zwiększenie nacisku, należy odkręcić śrubę i dodać owoce lub użyć drewnianych poprzeczek (można je nabyć jako akcesoria).

Konserwacja

- Po zakończeniu pracy umyć części gorącą wodą. Prasę przechowywać w suchym pomieszczeniu, aby drewniane elementy mogły dokładnie wyschnąć.
- Po dłuższym okresie przechowywania urządzenia należy nasmarować łożyska i powierzchnie metalowe olejem jadalnym.

Rysunek - części zamienne

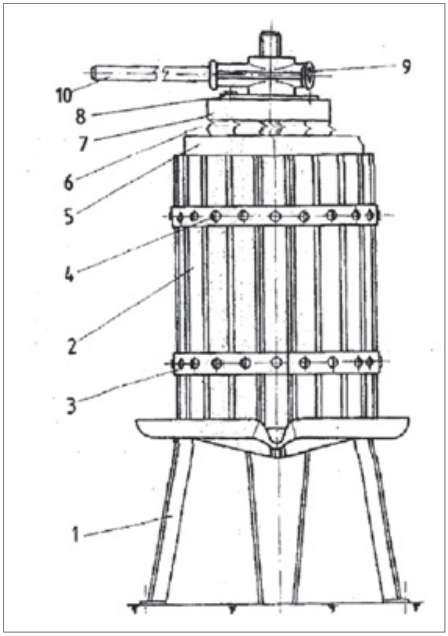

Lista części zamiennych

Opis	Umiejscowienie
Stojak i miska na sok	1
Kratka wyciskowa	2
Metalowa obręcz	3
Drewniana śruba	4
½ płyta drewniana	5
Porzeczki	6
Płyta dociskowa	7
Płyta mocująca	8
Nakrętka	9
Trzpień	10

Punkt serwisowy:

Uwaga: Zadając pytania dotyczące niniejszego produktu, należy podawać numer modelu.

Numer modelu można znaleźć na okładce niniejszej instrukcji obsługi i tabliczce znamionowej.

Prosimy o kontakt z punktem serwisowym w sprawach:

- reklamacje
- części zamienne
- zwroty
- gwarancje
- otwarte od poniedziałku do piątku od 7:00 do 17:00 (w piątek do 15:30)
- E-mail: service@hpv.dk

PL

Wyprodukowano w Chińskiej Republice Ludowej
6724
Importer:
HP SCHOU
DK-6000 Kolding
Dania

© 2012 HP SCHOU
Wszelkie prawa zastrzeżone. Niniejszego podręcznika użytkownika nie wolno w żaden sposób powielać częściowo ani w całości, elektronicznie bądź mechanicznie (np. poprzez fotokopie lub skany), tłumaczyć ani przechowywać w bazie danych z funkcją wyszukiwania bez uprzedniej zgody firmy HP SCHOU wyrażonej na piśmie.

Informacje dotyczące środowiska

Firma HP SCHOU podejmuje starania w celu wytwarzania przyjaznych środowisku urządzeń elektrycznych i elektronicznych; chcemy również brać udział w bezpiecznym usuwaniu odpadów, które mogą stwarzać zagrożenie dla środowiska naturalnego.

Zdrowe środowisko jest ważne dla każdego, dlatego też postawiliśmy sobie za cel zgodność z wymaganiami zawartymi w inicjatywach UE w tym zakresie, co oznacza, że gwarantujemy przyjazne środowisku zbieranie, przetwarzanie, odzyskiwanie i złomowanie sprzętu elektronicznego, który w innych przypadkach mógłby szkodzić środowisku. To postanowienie oznacza również, że nasze produkty nie zawierają następujących substancji chemicznych:

- Ołowiu
- Rtęci
- Kadmu
- Chromu
- PBB (dwufenyli polichlorowanych) (środków zmniejszających palność)
- PBDE (polibromowanych eterów difenylowych) (środków zmniejszających palność)

Firma HP SCHOU jest dumna z możliwości wspierania inicjatyw ochrony środowiska UE w celu współdziałania dla uzyskania czystszego środowiska i niniejszym deklaruje, że jej produkty są zgodne z Dyrektywą RoHS (2002/95/EC).

RoHS COMPLIANT™

PUUVILJAPRESS

Kasutamine

Marjadest ja puuviljadest mahla ja siidri valmistamiseks. MÄRKUS. Ärge pressige enne, kui olete puuviljad purustanud. Kasutage pressimisriiet (muretsetav lisatarvikuna!), et pressitavaid puuvilju pressimisnõust välja ei surutaks.

Tehnilised andmed

Juhtimine	Kruvipress
Materjal	Teras ja puit
Pressimisnõu maht liitrites	18
Suurus	Ø 370 x 700 mm
Ligikaudne kaal	13,5 kg
Sisaldab mahlakotti	

Juhtelemendid

1+2 Alus ja mahlakogumisnõu
3 Pressimisnõu
4 Puitplaat
5 Puidust ristlatt
6 Surveplaat
7 Kruvi
8 Ühendusvarras

Ohutusnõuded

- Kinnitage jalad põrandale enne pressimise alustamist.
- Ärge küünitage kätt pressi vahele, veoratta pööramise ajal.

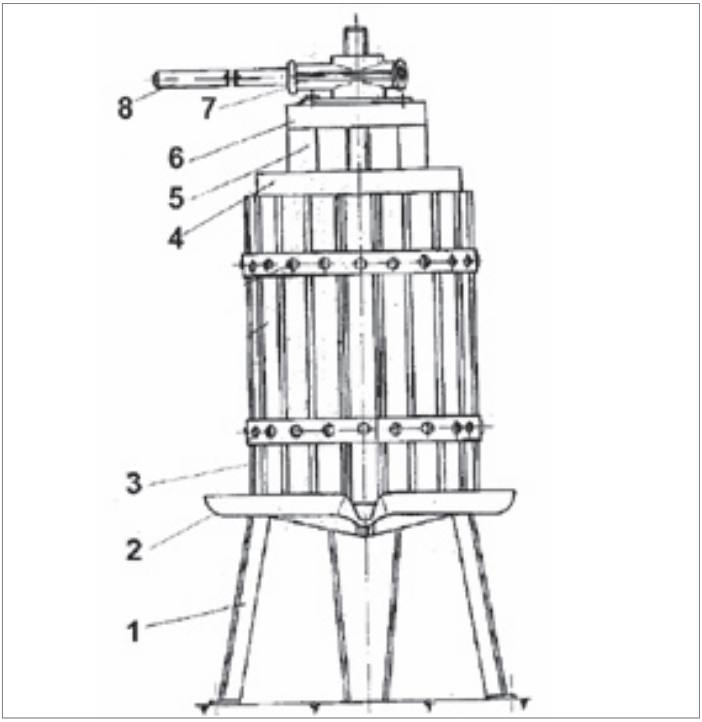

- Ärge pikendage ühendusvarrast.
- Tähtis märkus: Kinnitage press põrandale, et vältida selle libisemist või ümberminemist. .
- Hoidke tööpiirkond puhtana. Libisemise oht!

Pressimine

1. Katke pressimisnõu seinad sobiva pressimisriidega (võib muretseda lisatarvikuna).
2. Täitke press purustatud puuviljadega ning jälgige, et riie oleks puuviljade ümber.
3. Asetage surveplaat täidetud pressimisnõule.
4. Asetage ristlatt surveplaadile; täiendava ristlati võib hankida lisavarustusena.
5. Keerake käega mutter peale.
6. Suruge juhtvarras mutri avasse.
7. Keerake mutrit nii, et pressimine võiks alata.
8. Kui võll jõuab pressimisnõusse ning survet tuleb suurendada, vabastage keere uuesti, täitke uuesti puuviljadega või kasutage puidust ristlatti (hangitav lisavarustusena).

Hooldus

- Töö lõpetamise järel peske osi kuuma veega. Hoidke pressi kuivas ruumis, et pressimisnõu puit korralikult ära kuivaks.
- Pikema seismisperioodi järel määrige laagreid ja metallpindu toiduõliga.

ET

Varuosade joonis

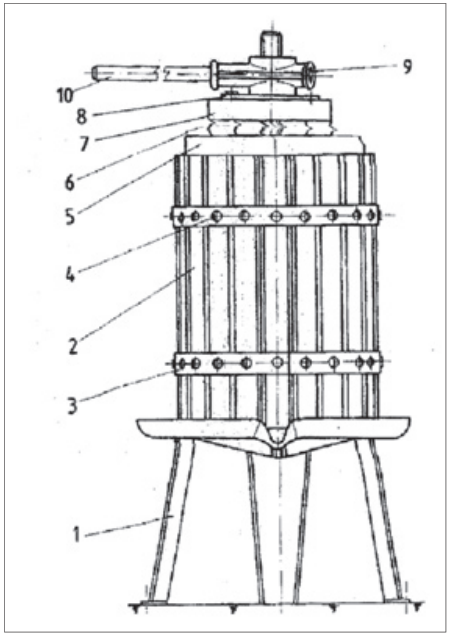

Varuosade loend

Kirjeldus	Number
Alus ja mahlakogumisnõu	1
Pressimisnõu	2
Metallrõngas	3
Puidust kruvi	4
½ puitplaat	5
Ristlatt	6
Surveplaat	7
Sobitusplaat	8
Mutter	9
Ühendusvarras	10

Teeninduskeskus

Pidage meeles: Palun märkide kõikide päringute puhul ära toote mudelinumber.

Mudelinumber on toodud ära käesoleva juhendi kaanel ning toote nimisildil.

Palun kontakteeruge Teeninduskeskusega juhul kui:

- Kaebused
- Osade vahetamised
- Tagastamised
- Garantiiküsimused
- Avatud iga päev 07:00 kuni 17:00 (reedel ainult kuni 15:30)
- E-post: service@hpv.dk

Toodetud P.R.C.-s
6724
Maaletooja:
HP SCHOU
DK-6000 Kolding
Taani

© 2012 HP SCHOU
Kõik õigused kaitstud. Käesolevat kasutusjuhendit ei tohi ilma HP SCHOU eelneva kirjaliku nõusolekuta osaliselt ega täielikult paljundada, elektrooniliselt või mehaaniliselt (näiteks fotokoopia või skaneering), tõlkida või hoida andmebaasis ja otsingusüsteemis.

Keskkonnaalane teave

HP SCHOU püüab toota keskkonnasõbralikke elektrilisi ja elektroonilisi tooteid; samuti soovime panustada keskkonnaohtlike toodete ohutusse käitlusesse.

Tervislik keskond on oluline kõgile, seetõttu oleme seadnud endale eesmärgiks järgida ELi nõudeid selles valdkonnas, mis tähendab, et me garanteerime keskkonnaohtlike elektrooniliste seadmete keskkonnasõbraliku kogumise, käitlemise, taastamise ja hävitamise. See tähendab ka seda, et meie tooted ei sisalda ühtegi alljärgnevatest kemikaalidest ja ainetest:

- plii
- elavhõbe
- kaadmium
- kuuevalentne kroom
- PBB (polübroomitud bifenüülid) (leegiaeglustid)
- PBDE (polübroomitud difenüüleetrid) (leegiaeglustid)

HP SCHOU on uhke ELi keskkonnainitsitaiivide toetamise üle, mis on oluline puhtama keskkonna saavutamisel ning deklareerib käesolevaga, et meie tooted vastavad RoHS direktiivile (2002/95/EÜ).

RoHS COMPLIANT™